STUDIO EBISU SHOW CASE

アプリコットスタジオ１階・２階（館内 2F･3F）

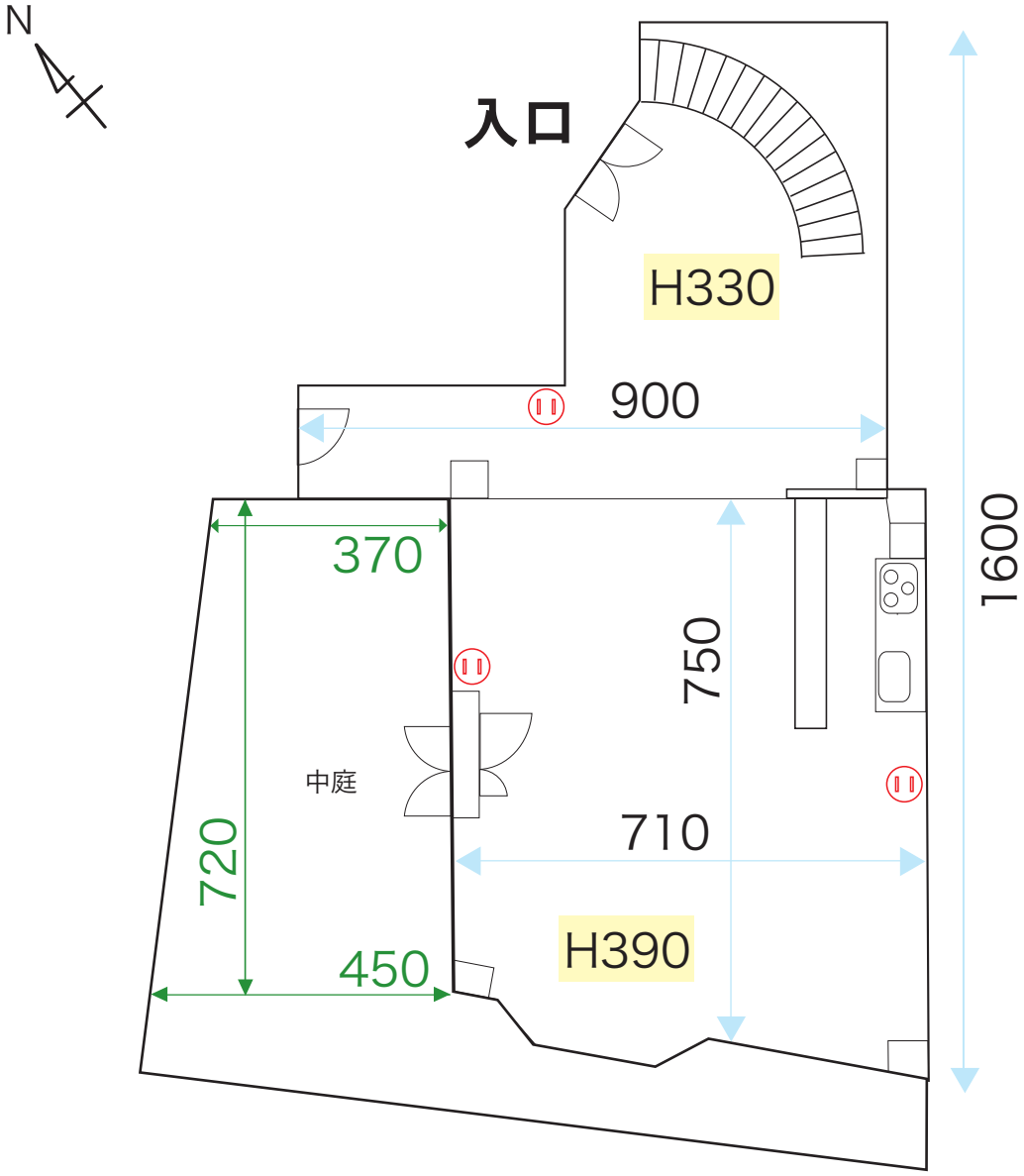

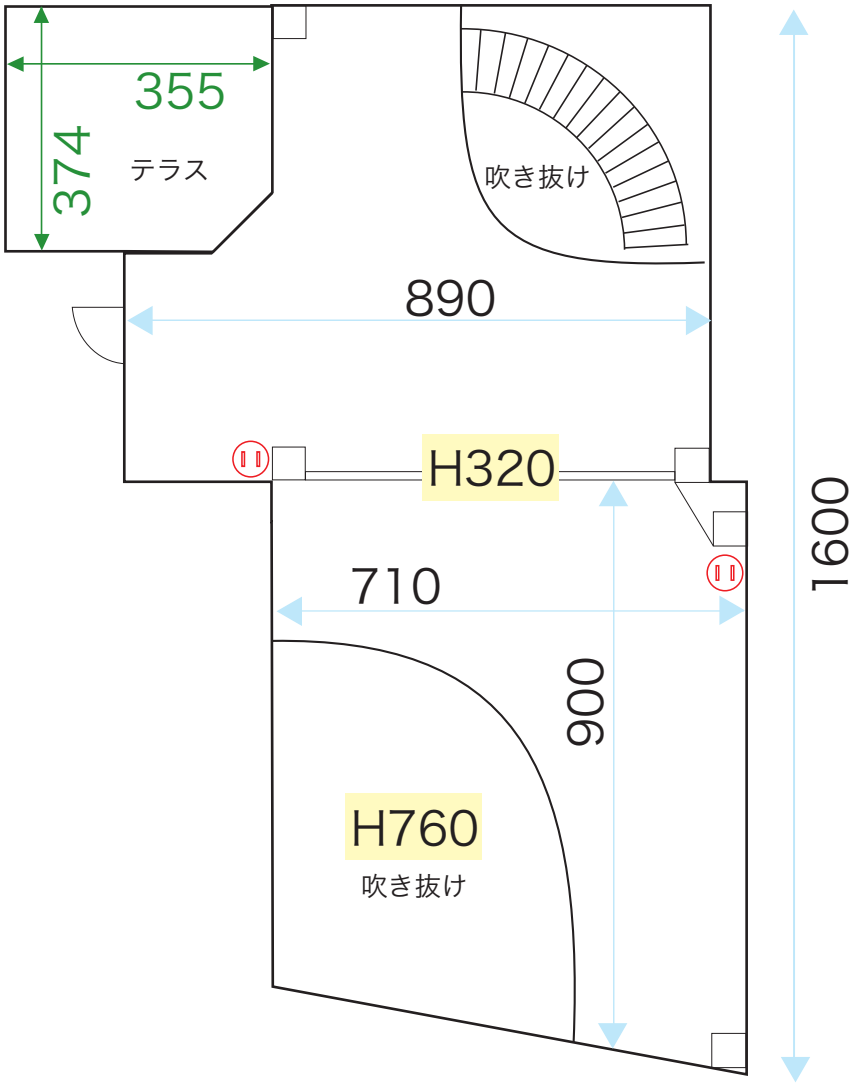

1F：115m²・35 坪

2F：90m²・27 坪

100V コンセント

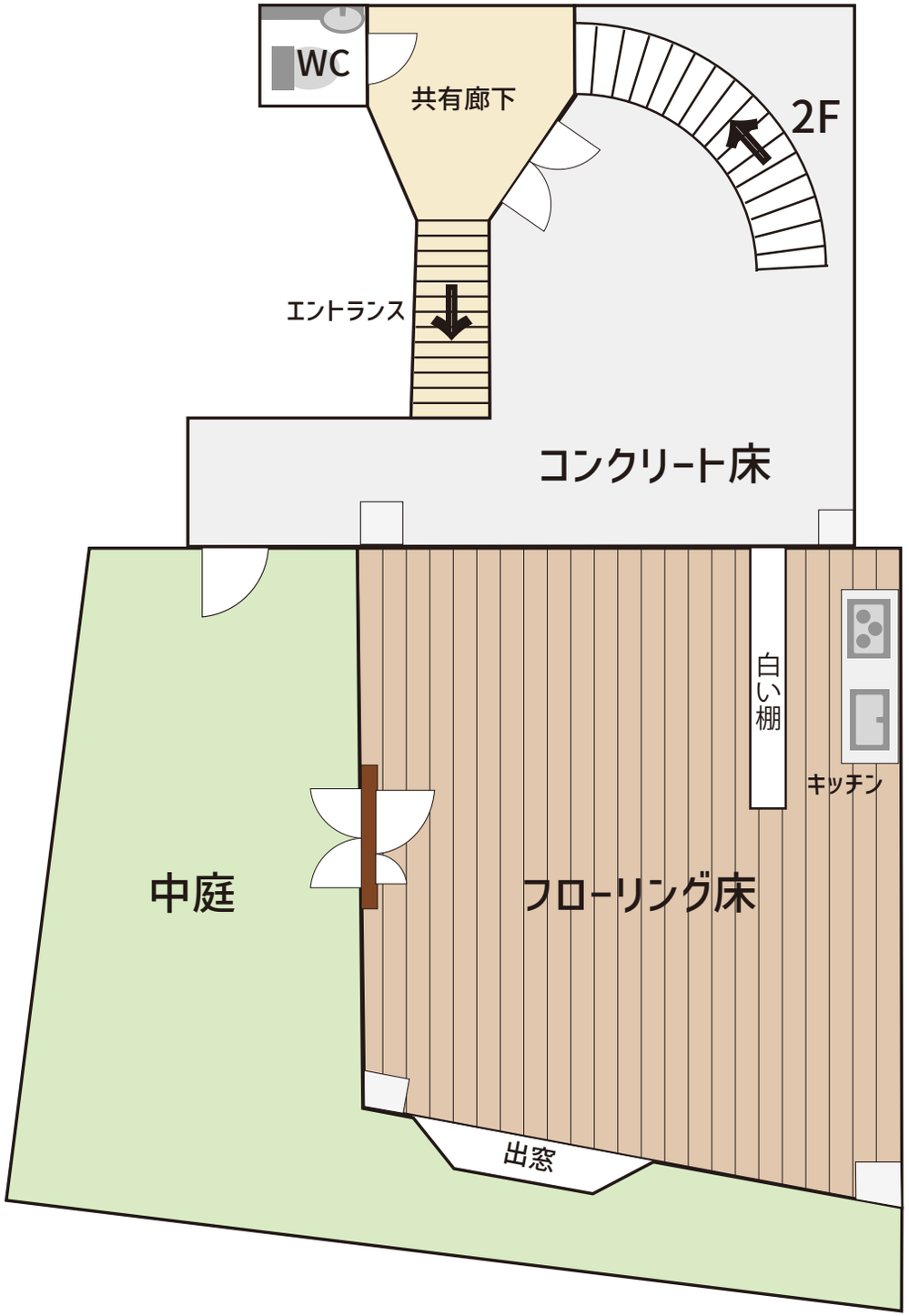
WC
共有廊下
2F
エントランス
コンクリート床
白い棚
キッチン
中庭
フローリング床
出窓

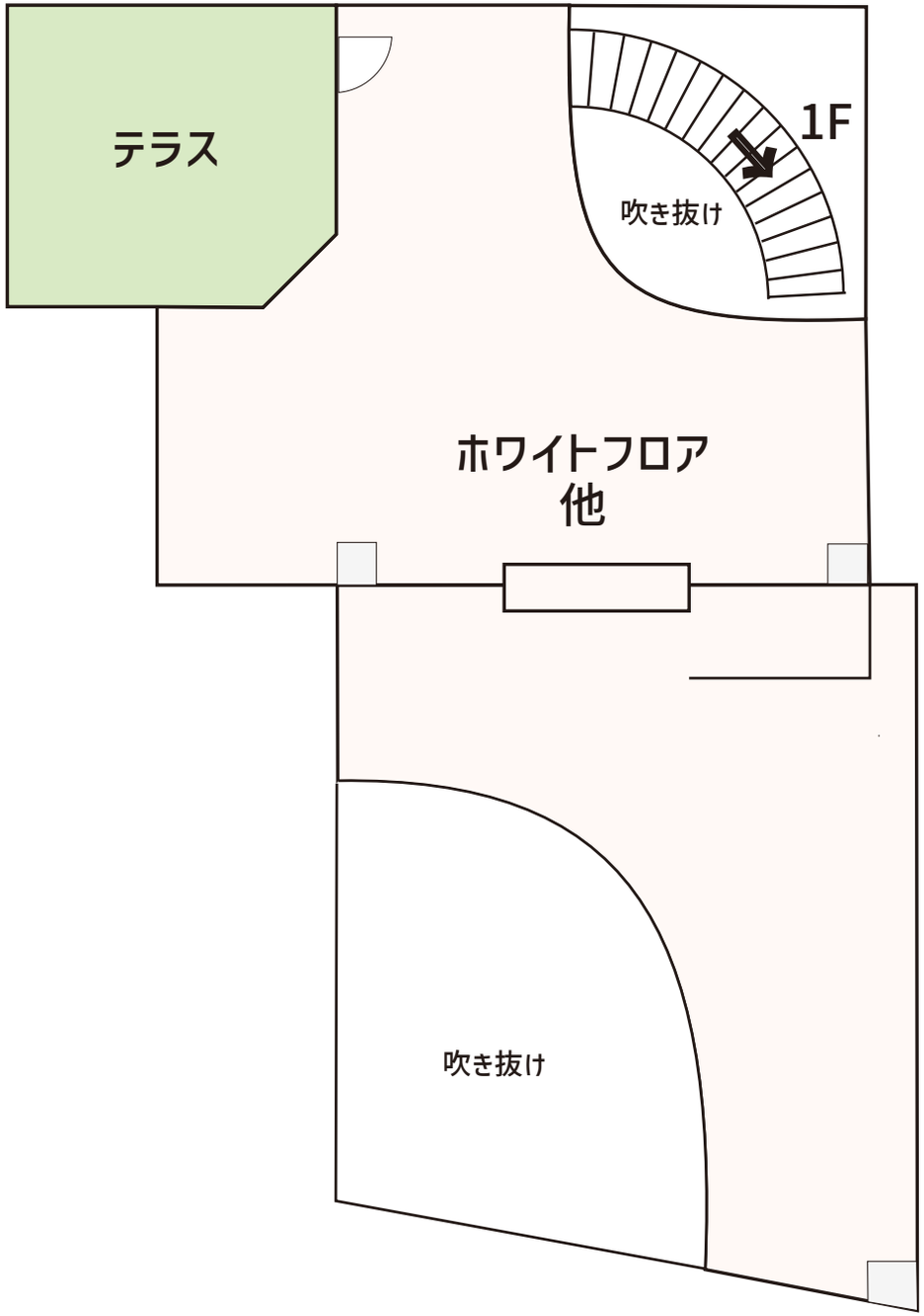
テラス
1F
吹き抜け
ホワイトフロア
他
吹き抜け